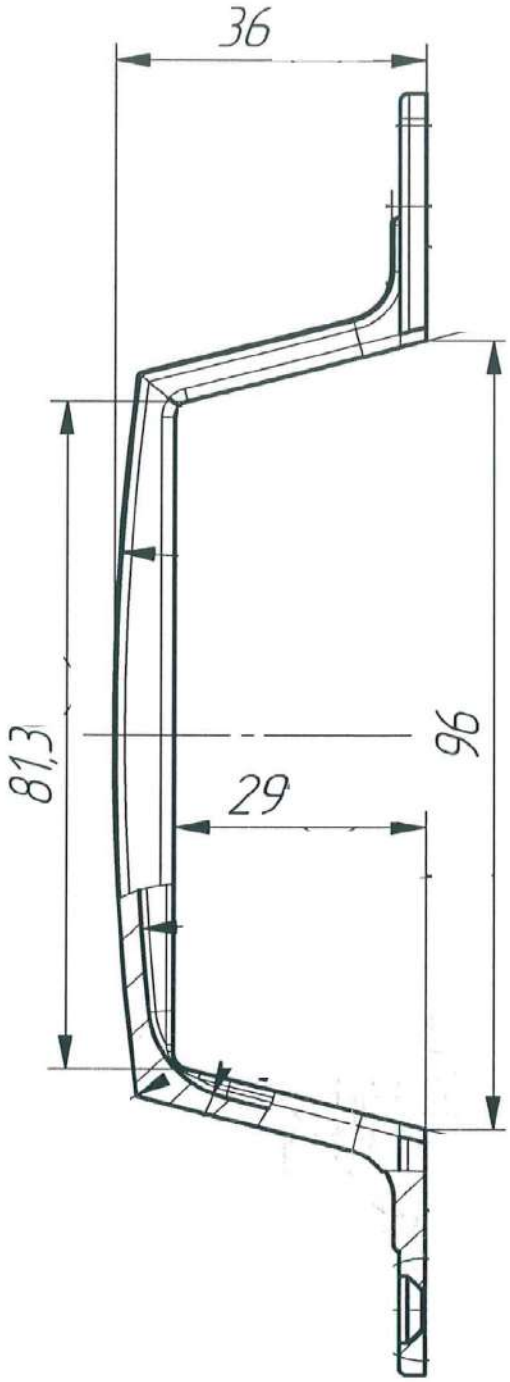
36
81,3
96
29

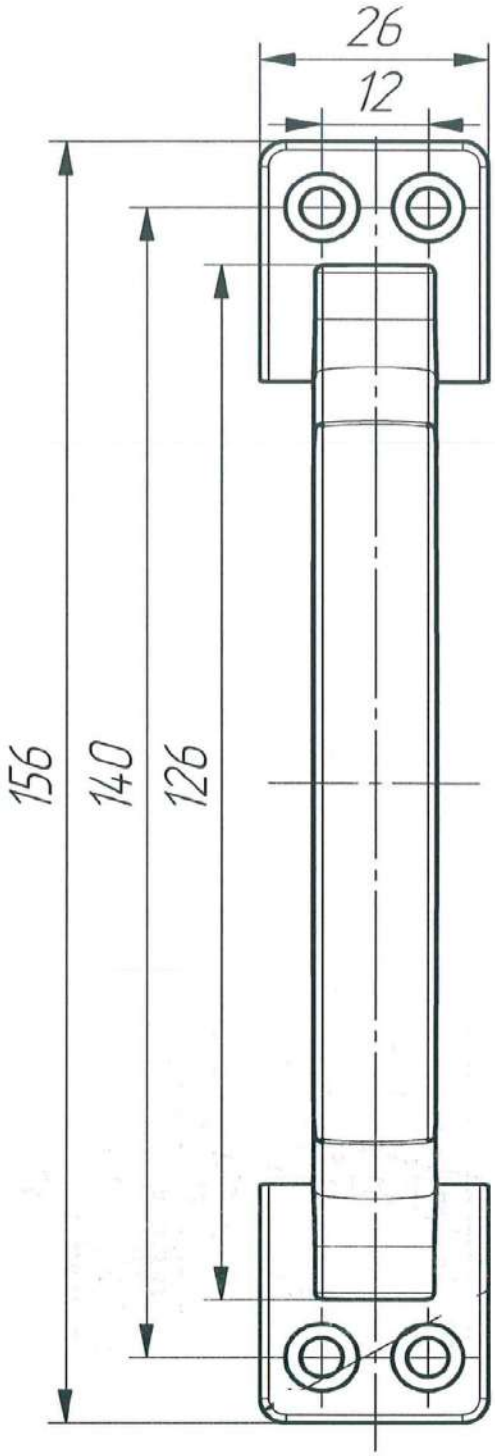
26
12
156
140
126