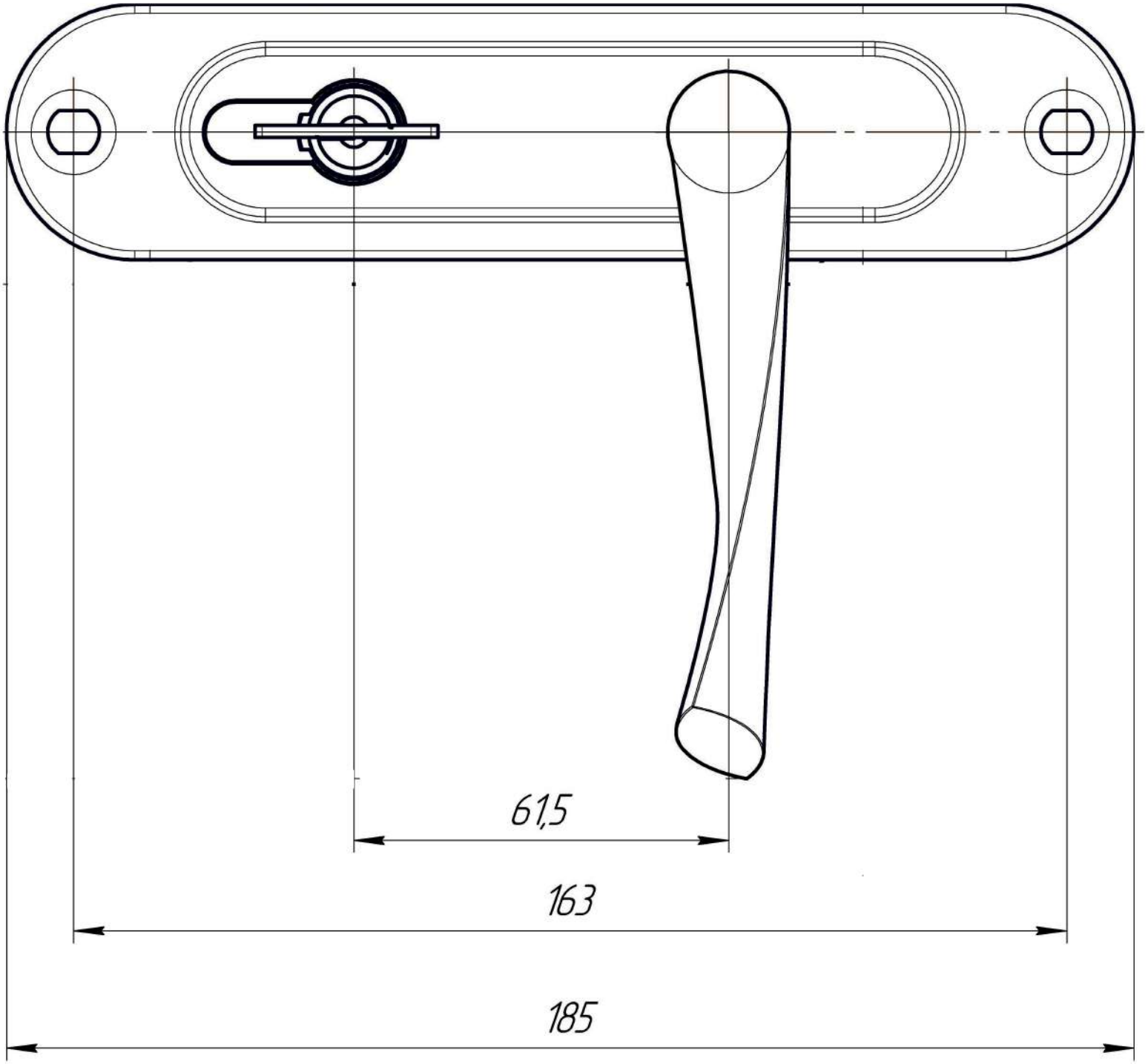
61,5
163
185