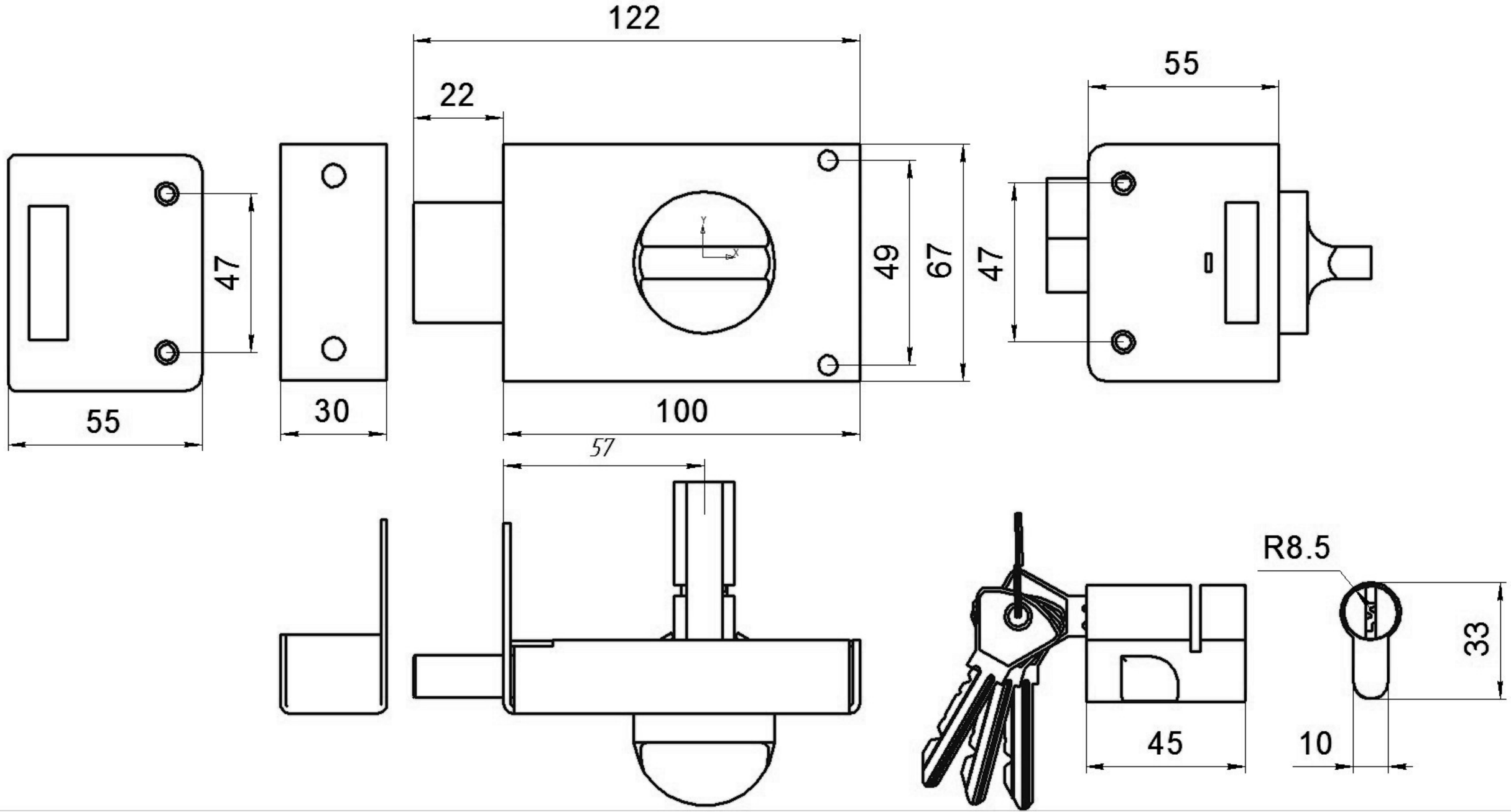
122
22
55
47
49
67
47
55
30
100
57
R8.5
33
45
10